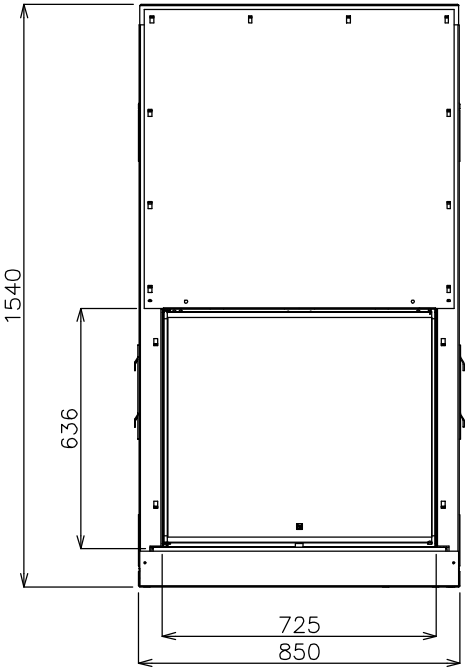

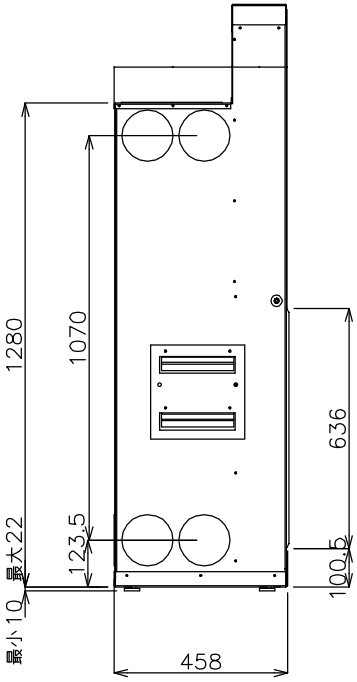

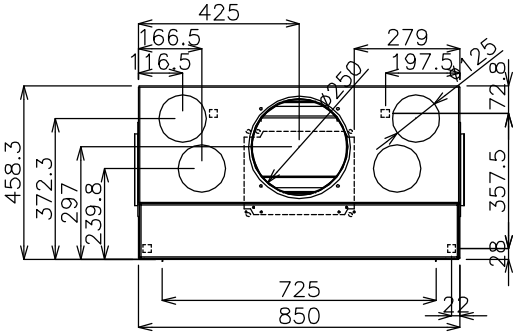

最高出力
10KW(8600Kcal)
本体重量
190kg
口元寸法
ø250mm
必要換気量
177m3/h
熱効率
68%

ADVAN	品番	HI−47B85B0V				単位 mm
	名称	Phenix 850	日付	SCALE	製図	検図
			08.07.15	S=1：20	竹内	